徐工徐工 助您成功

XCMG FOR YOUR SUCCESS




XCMG

地址：徐州经济技术开发区高新路39号

邮编：221004　客服电话：400-110-9999


备注：本产品随技术进步不断更新改进，如有修改，恕不另行通知。以上内容最终解释权归本公司所有。


@2020.5徐工版权所有


XCMG

# XE400DK 液压挖掘机

操作重量：39400kg　铲斗容量：2.0-2.2m³　额定功率：222kW/2100rpm

# 适用工况

广泛应用于中小型矿山、市政、水利、公路桥梁建设等工程。

## 更节能环保

### 更高的燃油效率

采用康明斯进口电喷发动机，动力更强劲，燃油经济性更高。优化发动机功率曲线，低速大扭矩输出，在提供强劲动力的同时，大大降低燃油消耗，满足重载模式下动力输出与油耗的动态平衡与经济性。

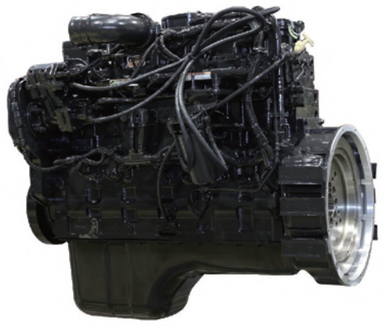

全新正流量分泵独立控制主泵，优化转速感应及负载自适应控制，实现按需所给，有效降低中位回流损失，冲击力大幅减小77%以上，整车晃动小，且降低了液压系统的能量损耗。响应速度更快。

## 更高效回报

### 破碎寻优控制技术

实现同等作业效率下，破碎工况燃油消耗降低20%。

四种工作模式选择，工况适应性好，应用范围广，燃油消耗低。

| | | |
|---|---|---|
| N模式 | 标准模式，以油耗经济性为第一目标，兼顾效率 | 多模式控制逻辑：<br>1.系统默认为N模式<br>2.由客户选择常用模式（N/P/T/B），控制器记忆并存储，下次开机将直接进入客户选择模式 |
| P模式 | 功率模式，以工作效率为第一目标 | |
| T模式 | 高原模式，高原适配性程序及参数 | |
| B模式 | 破碎模式，适配破碎锤，精准匹配 | |

## 更舒适安全

### 保证驾驶安全性

防滚翻驾驶室，可加装顶防护、前防护、侧防护、满足防落物要求。

### 新一代8寸触摸彩屏仪表

菜单布置更细致，屏幕显示更清晰，人机界面更友好，预留视频播放功能，可支持多种视频格式。

### 减震舒适

高性能硅油减震器，内部增加减震弹簧，可有效隔离特定频段震波，提高舒适性。

# 更可靠耐用

强化型工作装置

强化型摇杆

强化型连杆

加强型岩石斗

矿山型防护网

**矿山专用双筋履带板**

增大板厚和履带齿度高，耐磨性更好

全护型夹轨器

加强矿山型作业装置，配合高压系统设计，确保整机拥有同级别机器中最强劲的挖掘力，可轻松应对各种作业工况。

**矿山型油滤器**

满足重灰度作业工况下进气系统清洁，延长进气滤芯更换周期，为发动机提供更好的保护，延长发动机使用寿命，大大降低用户的维护使用成本。

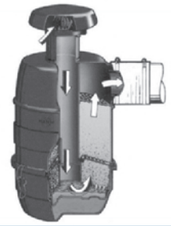

破碎管路系统器

矿山型油滤器

加强型机棚

加强型防撞梁

加长加宽重载型底盘，配合加强型矿山专用工作装置，整机稳定性更好，可靠性更高，可满足各种工况下的重载作业施工。

## 便捷的维护保养

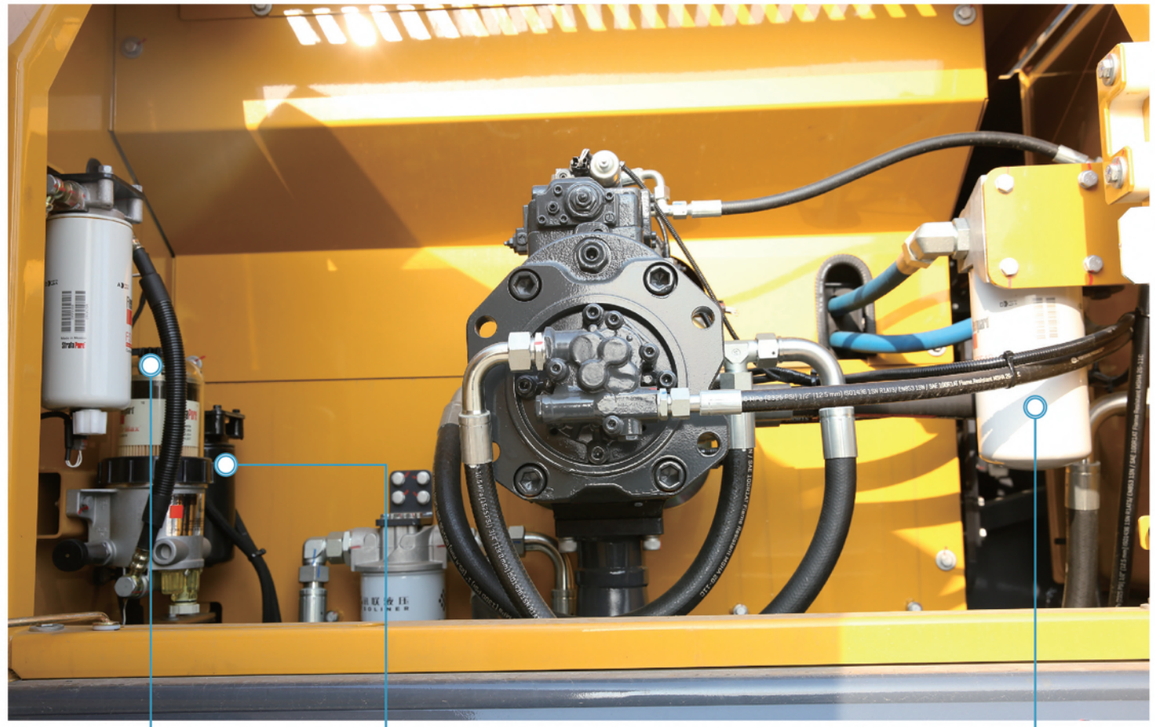


日常维修保养点触手可及，无论是燃油滤、机油滤还是先导滤均可以在地面直接维修保养。

燃油预滤器、油水分离器合二为一，油水分离器带有自动报警装置，提醒用户及时放水，维护保养更便捷，省时省心。

# 徐工e修 智慧服务平台

服务模式的变革者

挖掘机械行业的引领者

徐工e修智慧服务平台以客户为中心，
基于数字和互联网技术，
提供满足用户多元需求的全流程智慧服务解决方案。

### 徐工e修微信公众号

一个微信公众号
助您足不出户，轻松实现远程高效运营管理

微信公众号功能亮点

+ 远程实时监控
+ 服务进度追踪
+ 快速一键报修
+ 产品服务评价
+ 便捷配件订购

### 徐工e购商城

徐工e购商城是徐工挖掘机械事业部旗下以挖掘机及其备件业务为核心的综合电商平台，专为客户提供优质、可靠、高性价比的挖掘机、挖掘机备件和多功能属具等产品。

面向全国，为挖掘机用户提供最优质便捷的购物体验。

+ 355个服务网点，60余家配件专营店
+ 7x24小时在线服务
+ 假1赔10 品质保障

扫描二维码
关注“徐工e购商城”
进入购买

针对多样化的施工工况，我们为客户提供

# 质量可靠，性能先进的多功能属具

极大的拓展了挖掘设备的功能，充分延伸了挖掘设备的作业范围，
持续为您创造更多的价值和超高的收益。

## 徐工专用三角形破碎锤

适用范围：
船体除鲸和除锈、水泥路面的破碎、
建筑的拆除和钢筋混泥土的破碎等

## 鹰嘴剪

适用范围：
报废汽车拆解和再生资源专用设备，
适用于重型车辆拆解，钢厂、金属、
船舶、桥梁分解等钢结构设施拆解等

## 夯实器

适用范围：
高速公路护坡、提坝沟渠夯实等

## 快速连接器

适用范围：
快速链接徐工挖机各类属具

## 打桩机

适用范围：
适用于市政、桥梁、围堰、码头和
深基坑支护等中短桩工程

## 莲花抓

适用范围：
废钢、生铁、矿石、垃圾等不规则和
大块物料装卸的有效工具

## 粉碎钳

适用范围：
混凝土二次破碎以及钢筋与混凝土
的分离等

## 重型双缸回转液压剪

适用范围：
废气厂房，汽车等拆除工程

## 抓木器

适用范围：
木材、石材装卸专用设备

## 抓钳器

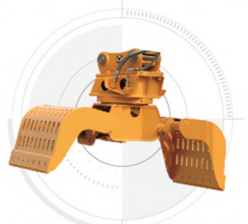

适用范围：
建筑垃圾、石器、木头等物抓取

## 拆车剪

适用范围：
报废汽车拆解和再生资源专用设备

## 直行破碎锤

适用范围：
矿山开采、道路破碎、市政园林改造、
建筑拆除、钢筋混凝土破碎等



# 产品参数

## 产品型号

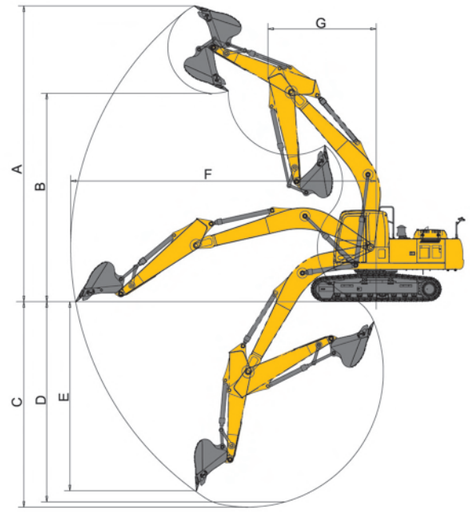


| 工作范围 | | |
|---|---|---|
| A 最大挖掘高度 | mm | 9946 |
| B 最大卸载高度 | mm | 6890 |
| C 最大挖掘深度 | mm | 6660 |
| D 8英尺水平面挖掘深度 | mm | 6665 |
| E 最大垂直挖掘深度 | mm | 4725 |
| F 最大挖掘半径 | mm | 10385 |
| G 最小回转半径 | mm | 4445 |

| 外形尺寸 | | |
|---|---|---|
| a 总长 | mm | 11300 |
| b 总宽 | mm | 3340 |
| c 总高 | mm | 3760 |
| d 转台宽度 | mm | 3200 |
| e 履带长度 | mm | 5290 |
| f 底盘总宽 | mm | 3340 |
| g 履带宽度 | mm | 600 |

| 外形尺寸 | | |
|---|---|---|
| h 履带轴距 | mm | 4255 |
| i 轨距 | mm | 2740 |
| j 配重离地间隙 | mm | 1272 |
| k 最低离地间隙 | mm | 550 |
| l 尾部最小回转半径 | mm | 3700 |
| m 履带高度 | mm | 1146 |

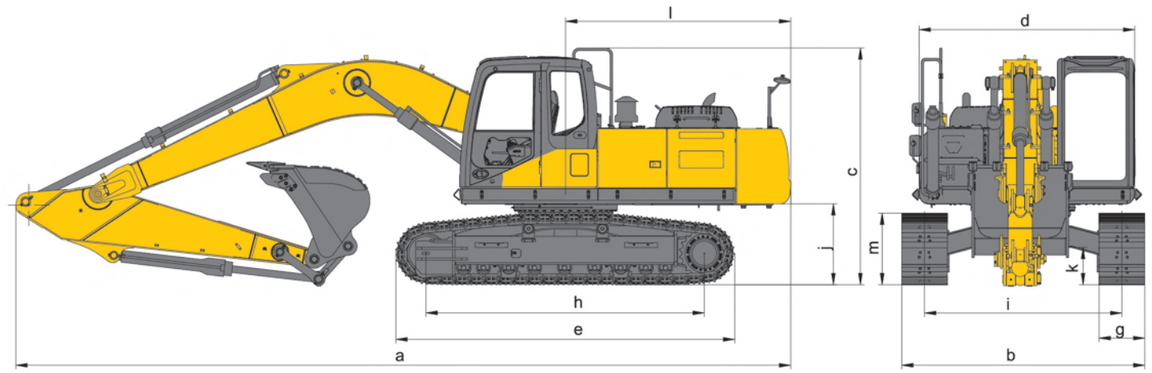

# 产品参数

| 产品型号 | 单位 | XE400DK |
|---|---|---|
| 操作重量 | Kg | 39400 |
| 铲斗容量 | m³ | 2.0–2.2 |
| **发动机** | | |
| 发动机型号 | / | CumminsQSL9 |
| 电喷 | / | √ |
| 4冲程 | / | √ |
| 水冷 | / | √ |
| 涡轮增压 | / | √ |
| 空空中冷 | / | √ |
| 缸数 | / | 6 |
| 发动机额定功率 | kw/rpm | 222/2100 |
| 排量 | L | 8.9 |
| **主要性能** | | |
| 行走速度 | km/h | 5.6/3.3 |
| 回转速度 | r/min | 9.6 |
| 爬坡能力 | ° | 35 |
| 接地比压 | kPa | 68 |
| 铲斗挖掘力 | kN | 310 |
| 斗杆挖掘力 | kN | 227 |
| 最大牵引力 | kN | 330 |

| 产品型号 | 单位 | XE400DK |
|---|---|---|
| **油类容量** | | |
| 燃油箱容积 | L | 660 |
| 液压油箱容积 | L | 350 |
| 发动机机油容量 | L | 30 |
| **液压系统** | | |
| 主泵额定流量 | L/min | 2×370 |
| 主安全阀压力 | MPa | 34.3/37 |
| 行走系统压力 | MPa | 34.3 |
| 回转系统压力 | MPa | 26.5 |
| 先导系统压力 | MPa | 3.9 |
| **标配** | | |
| 动臂长度 | mm | 6200 |
| 斗杆长度 | mm | 2670 |
| 铲斗斗容 | m³ | 2.1（岩石） |

**多工装**

| 整机物料 | 动臂 | 斗杆 | 铲斗 | | |
|---|---|---|---|---|---|
| | | | 斗容 | 斗型 | 工况 |
| 标准型（SD） | 6.2m | 2.67m | 2.1m³ | 岩石斗 | 硬黄土、重黏土、石块、花岗岩及混有石头的土壤挖掘剥离碎石装载，磨损极高的物料 |
| 大作业量型（BE） | | 2.67m | 2.2m³ | 加强斗 | 重黏土、硬黄土，含石块的黏土，石块与石英石等，中等物料磨损物料 |
| 破碎型（BK） | | 2.67m | 2.0m³ | 岩石斗 | 破碎工况 |
| | | | 标配破碎管路选配破碎锤 | | |

* SD–标准配置　BE–大作业量配置　BK–破碎工况配置

# 定制化

| 设备名称 | XE400DK |
|---|---|
| **发动机** | |
| 发动机型号 | QSL9 |
| 排放等级 | 国 III |
| 自动预热 | √ |
| 带水位指示传感器的油水分离器 | √ |
| 带加热器油水分离器（24V） | ○ |
| 径向密封空气滤清器 | √ |
| 空气预滤器 | √ |
| 油浴型空气预滤器 | √ |
| 50° C高温环境冷却组件 | √ |
| 散热器防尘网 | √ |
| 燃油油标 | √ |
| 油水快放装置 | √ |
| 冷却液加热器（燃油式） | ○ |
| 电控硅油离合器 | ○ |
| 燃油加油泵 50L/min | ○ |
| 燃油快速加注系统 | ○ |
| 燃油呼吸阀 | √ |
| 空气压差指示器 | √ |
| 自动怠速 | √ |
| **液压系统** | |
| 动臂/斗杆流量再生 | √ |
| 辅助液压阀 | √ |
| 反向回转阻尼阀 | √ |
| 自动回转停车制动器 | √ |
| 液压缓冲阀 | √ |
| 直行液压回路 | √ |
| 动臂优先阀 | √ |
| 回转逻辑阀 | √ |
| 液压油 ISO VG 46 | √ |
| 液压管路：破碎锤和拇指钳 | ○ |
| 操作方式切换 | ○ |
| 液压油 ISO VG 32 ,68 | ○ |
| 回转防摇摆阀 | √ |
| 备用阀片 | ○ |
| 仪表压力监控 | √ |
| **安全与保安配置** | |
| 驾驶门锁和各舱室锁 | √ |
| 警报喇叭 | √ |
| 发动机和油泵室之间的隔离板 | √ |
| 发动机紧急停机开关 | √ |
| 后窗紧急出口 | √ |
| 蓄电池断路开关 | √ |
| 动臂、斗杆保持阀 | √ |
| 动臂、斗杆管路防爆阀 | ○ |
| 过热报警 | √ |
| 安全扶手和踏板 | √ |
| 旋转报警灯 | ○ |
| 防滑板/防滑贴 | √ |
| 液压安全锁定杆 | √ |
| 紧急逃生锤 | √ |
| 左右后视镜 | √ |
| 配重后视镜 | ○ |
| 滚翻保护结构ROPS | ○ |
| 落物防护结构（FOPS） | ○ |
| **电气系统** | |
| 蓄电池（2×850 CCA） | √ |
| 70 A 交流发电机 | √ |
| 7.8 kW 起动马达 | √ |
| 行走报警器 | ○ |
| 24V点烟器 | √ |
| 12V点烟器 | ○ |
| 摄像头 | ○ |
| 5V USB接口 | ○ |
| 12V电源接口 | ○ |
| **配重** | |
| 7.2 t 配重 | √ |
| 200kg副配重（可选2块） | ○ |
| **技术** | |
| XEICS智能控制系统 | √ |
| 数据链路插座 | √ |

| 设备名称 | XE400DK |
|---|---|
| **驾驶室与内饰** | |
| 增压驾驶室 | √ |
| 完全可调的机械悬浮座椅 | √ |
| 带坐垫加热的空气悬浮座椅 | ○ |
| 可调节座位扶手 | √ |
| 安全带（51 mm [2"] 宽） | √ |
| 配备辅助装置的可开启前挡风玻璃 | √ |
| 按 70/30 比例分割的前挡风玻璃 | √ |
| 双层夹胶挡风玻璃和其他钢化窗户 | √ |
| 可滑动的车门上窗 | √ |
| 带除霜器的双向出风空调（自动型）（加压功能） | √ |
| 可显示警告信息、滤清器/液体更换信息和工作小时数的彩色液晶显示屏 | √ |
| 操纵手柄 | √ |
| 装有可拆卸手动操纵杆的行驶控制踏板 | √ |
| 两个立体声扬声器 | √ |
| 饮料杯架 | √ |
| 衣帽钩 | √ |
| 可清洗地板垫 | √ |
| 可伸缩安全带（51 mm [2"] 宽） | ○ |
| 车载供氧装置 | ○ |
| 灭火器 | ○ |
| 空调系统 | √ |
| 高低速换挡 | √ |
| 一键增力模式 | √ |
| 工作辅具预留开关 | ○ |
| 遮阳帘 | ○ |
| 顶部天窗 | √ |
| 间歇式多档雨刮器 | √ |
| 杯架/文件袋 | √ |
| 冷暖储物箱 | √ |
| 无线电收音机 | √ |
| **底盘系统与护罩** | |
| 履带单护轨器 | √ |
| 底架牵引环 | √ |
| 600 mm（24"）三筋履带板 | √ |
| 保护装置套件：底盘底部封板、行走马达封板 | √ |
| 600 mm（24"）双筋履带板 | ○ |
| 700 mm（28"）双筋履带板 | ○ |
| 800 mm（31"）双筋履带板 | ○ |
| 600 mm（24"）三筋履带板 | ○ |
| 700 mm（28"）三筋履带板 | ○ |
| 800 mm（31"）三筋履带板 | ○ |
| 加长底盘 | ○ |
| 履带橡胶块 | ○ |
| 履带双护轨器 | ○ |
| 全长度履带护轨器（两件式，需更换下车架） | ○ |
| **工作装置** | |
| 动臂 6.2m | √ |
| 斗杆 2.67m | √ |
| 铲斗 2.1m³ 岩石斗 | √ |
| 铲斗 2.2m³ 加强斗 | ○ |
| 快速连接器 | ○ |
| 破碎锤 | ○ |
| 液压拇指钳 | ○ |
| 松土器 | ○ |
| 振动夯 | ○ |
| 液压剪 | ○ |
| 抓具 | ○ |
| 高频破碎器 | ○ |
| 贝壳斗 | ○ |
| 梅花抓斗 | ○ |
| 筛型斗 | ○ |
| 抓管机 | ○ |
| **照明灯** | |
| 左右两侧动臂工作灯 | √ |
| 安装在储物箱上的右侧工作灯 | √ |
| 驾驶室内部照明 | √ |
| 驾驶室顶安装的前工作灯 | ○ |
| 驾驶室顶安装的后工作灯 | ○ |
| **润滑系统** | |
| 电动自润滑系统 | ○ |
| 斗杆集中 | ○ |

注：√–标准配置 ○–选装配置